Mehr Präzision.

MICRO-EPSILON

optoNCDT ILR1171-125

Schneller Sensor für Outdoor-Anwendungen

- Messbereich bis zu 270 m
- Hohe Messrate von 40 kHz
- Robustes Industriedesign mit IP67 Gehäuse
- Einfache Integration in bestehende Systeme
- Messung auf statische und dynamische Ziele

Modell		ILR1171-125
Artikelnummer		7112027
Messbereich [1]	Schwarz 10 %	70 m
	Grau 40 %	100 m
	Weiß 80 %	125 m
	Reflektorfolie [2]	270 m
Messbereichsanfang		0,2 m [3]
Messrate		40 KHz
Auflösung		1 mm
Linearität		< ±60 mm [4]
Reproduzierbarkeit [5]		< 25 mm
Temperaturstabilität		< 20 ppm / K
Lichtquelle		Halbleiterlaser < 1 mW, 905 nm (rot)
Laserklasse		Klasse 1 nach DIN EN 60825-1: 2022-07
Zulässiges Fremdlicht		50.000 lx
Versorgungsspannung		10 ... 30 VDC
Leistungsaufnahme		< 3 W (24 V)
Signaleingang		Trigger
Digitale Schnittstelle		RS232 / RS422
Analogausgang		4 ... 20 mA (16 Bit, frei skalierbar innerhalb des Messbereichs)
Schaltausgang		Q1 / Q2 (konfigurierbar); Trigger
Anschluss		Versorgung/Signal: M12-Schraub-Steckverbindung 12-polig
Montage		Montagebohrungen
Temperaturbereich	Lagerung	-40 … +70 °C (nicht kondensierend)
	Betrieb	-20 … +60 °C (nicht kondensierend)
Schock (DIN EN 60068-2-29)		30 g / 6 ms in 6 Richtungen, je 3 Schocks
Vibration (DIN EN 60068-2-6)		1 g / 10 … 2000 Hz in 3 Achsen, je 2 Zyklen
Schutzart (DIN EN 60529)		IP67
Material		Aluminiumgehäuse
Gewicht		ca. 140 g
Bedien- und Anzeigeelemente		2x LED für Power und Signal
Besondere Merkmale		Messspezifische Betriebsmodi

[1] Abhängig vom Reflexionsvermögen des Ziels, der Fremdlichtbeeinflussung und den atmosphärischen Bedingungen
[2] ILR-RF250 Reflektorfolie 250 x 250 mm; Artikelnummer 7966001
[3] 0,5 m bei Messung mit Reflektorfolie
[4] Linearität im Bereich ≤ 1 m und im Bereich ≥ 70 m beträgt ±100 mm
[5] Reproduzierbarkeit im Bereich ≤ 1 m und im Bereich ≥ 70 m beträgt ±50 mm

optoNCDT ILR1171-125

Abmessungen

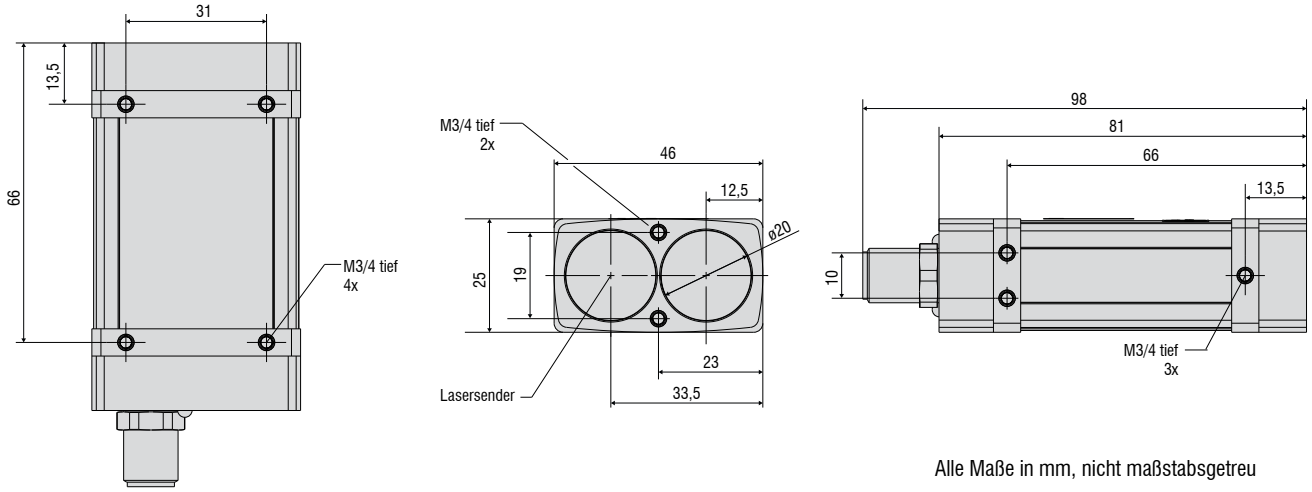

Alle Maße in mm, nicht maßstabsgetreu

Lichtfleckdurchmesser

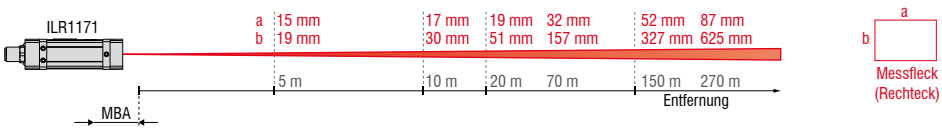

Zubehör

Anbindung	Schnittstellenmodule	Anschlusskabel	Montage	Zubehör
Versorgung/SPS Netzteil PS2031 Art.-Nr.: 2420096 		Versorgungs- und Ausgangskabel Art.-Nr.: 29011401 (2 m) 29011402 (5 m) 29011403 (10 m) 		Reflektor 250 x 250 mm Art.-Nr.: 7966001
Digitalausgang/ Ethernet 	IF2001/USB Art.-Nr.: 2213025 			
	IF1032/ETH Art.-Nr.: 2420066 			
	IC2001/USB Art.-Nr.: 2213041 			